ALT INNEN SIKKERHET
LÅSESMEDEN
Låsesmeden Larvik AS
Haralds gate 6, 3256 Larvik
33 13 93 93 post@lasesmeden.no org 979 944 616

Bestilling SYLINDERE til: _____ *(Firma, sted, prosjekt)*

Låssystem nr.: _____ *(Fremgår av låsplan og alle nøkler)*

1) Antall	2) Sylinder merke	Evt. hvilke nøkler som skal passe i sylinder	3) Sylindertype	4) Med utstyr	5) Overflate	6) Dørtykkelse A / B (se skisse)	7) Låskasse-nr. (hvis mulig)	Kommentar:

Bestilling NØKLER til: _____ *(Firma, sted, prosjekt)*

Låssystem nr.: _____ *(Fremgår av låsplan og alle nøkler)*

Skjema finnes på www.lasesmeden.no

Antall:	Merke:	

1) Antall sylindere

2) Se låsplan

3) Husk "C"ved dobbelsylinder

4) Utstyr= knappsylinder /-vrider, skilt og skruer

5) FKR = forkrommet
FKRM = forkrommet, matt
MSM = messing
Kan også leveres i andre overflater

6) Dersom låskasse ikke er montert midt i dør, oppgi avstand fra senter låskasse til utside av dør.

7) F. eks. 5116, 8765…

Bestilling:

Dato:

Tlf nr:

Rekvirent:

BLOKKBOKSTAVER

Signatur

Hentet / mottatt dato

Betaling:

☐ Betales ved henting

☐ Faktureres, evt. fakturaadresse:
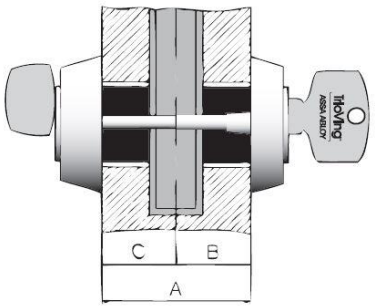
6)